DNW120S系列拉绳传感器

DNW120S拉绳传感器最多测量行程为10000mm，测量 轮 周长400mm.产品结构紧凑，测量精度高。

产品应用
导轨系统/液压气缸系统
伸缩系统/压力系统
包装机械/自动化控制等

技术参数

型号	DNW120S-****-R	DNW120S-****-1/2-4
电气参数		
输出信号	0-5KΩ/0-10KΩ	0-10V/0-5V/4-20mA
电气行程	0-10000mm	
工作电压	10~30V	24V
重复精度	0.01%	
线性精度	0.1%FS	
分辨力	无限小	
零点满度	可调	
环境参数		
寿命	200万次至500万次	200万次至500万次
钢丝绳	高柔性进口涂塑钢丝绳	
出线口拉力	15N	
工作温度	零下45-125℃	
往复频率	20HZ(视往复振幅)	
抗震动	10HZ到1500HZ,10G	
往复速度	2000mm/s	
电缆长度	2M（标准），可定制	
外壳材质	进口铝合金，表面抗静电干扰不导电	
防护等级	IP54(标准)，可定制IP65	

接线定义

DNW20S-***-R	1：蓝色	2：黄色信号	3：红色
DNW20S-***-1/2	红色：供电	黄色：信号	蓝色：公共地
DNW20S-***-4	红色：供电	蓝色：信号	

尺寸图

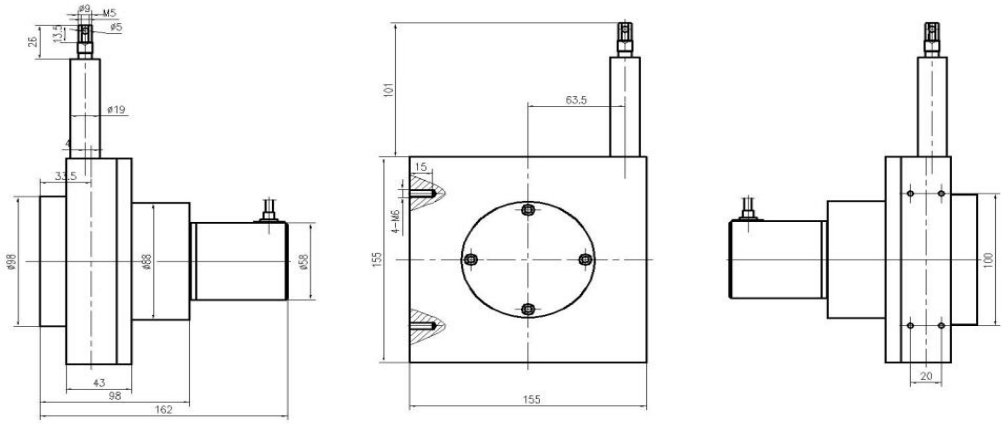

销售电话:022-89887198-8003/23712219-8003
传 真:022-89887199/23727926
网 址:www.cnnovo.cn、www.cnnovo88.com
邮 箱:nwtk5@cnnovo.cn
联系人:王工13114891271